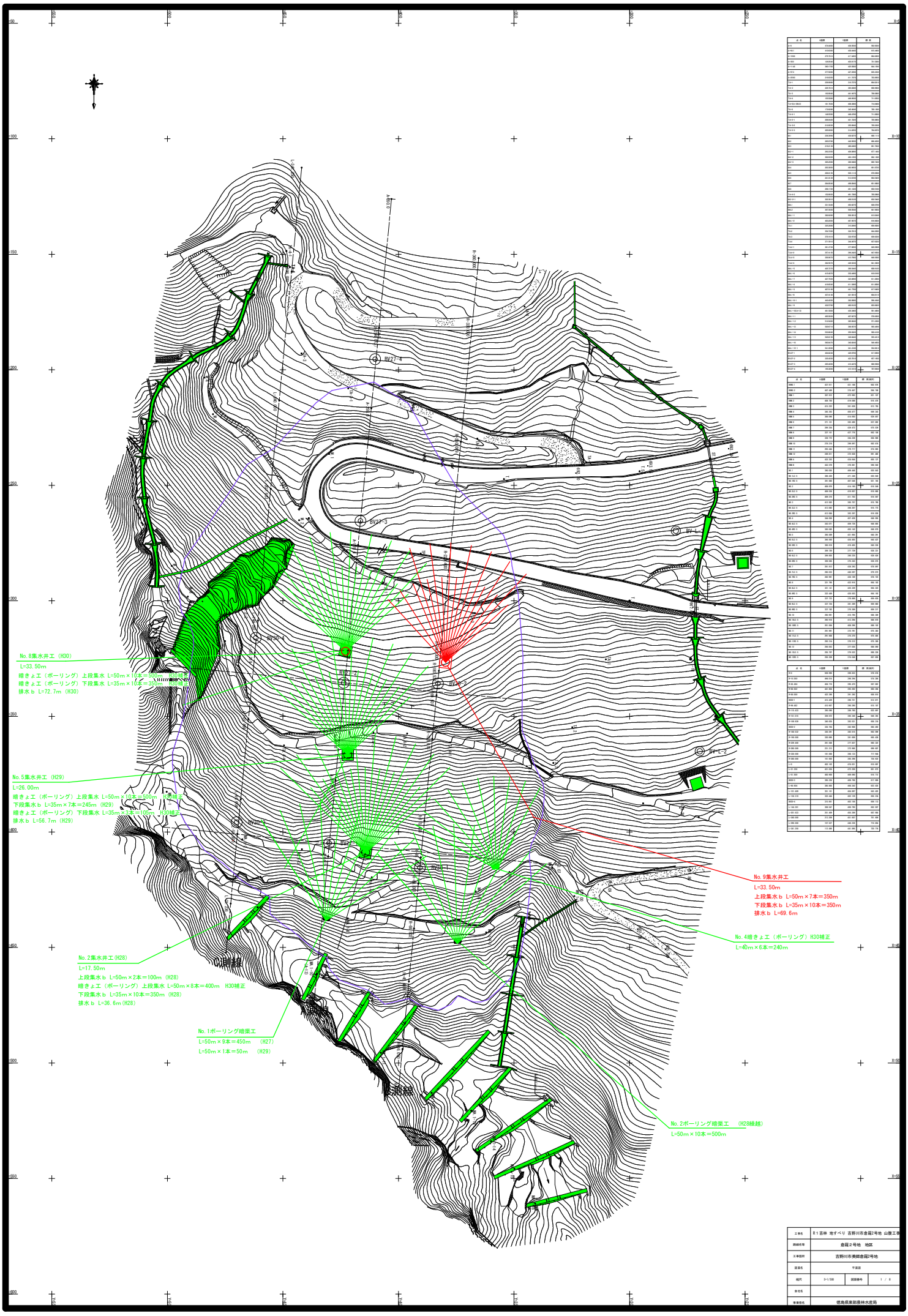

工事名	R1 吉林 地すべり 吉野川市倉篠2号地 山腹工事
路線名等	倉篠2号地 地区
工事箇所	吉野川市美郷倉篠2号地
図面名	平面図
縮尺	S=1/300 図面番号 1 / 8
発注者	
事業管理	徳島県東部農林水産局

工事名	R１吉林 地すべり 吉野川市倉羅2号地 山腹工事
路線名等	倉羅2号地　地区
工事箇所	徳島県吉野川市美郷倉羅2号地
図面名	B測線断面図
縮尺	S=1/500　　2 / 8
会社名	
事業者名	徳島県東部農林水産局

B測線断面図

S=1:500

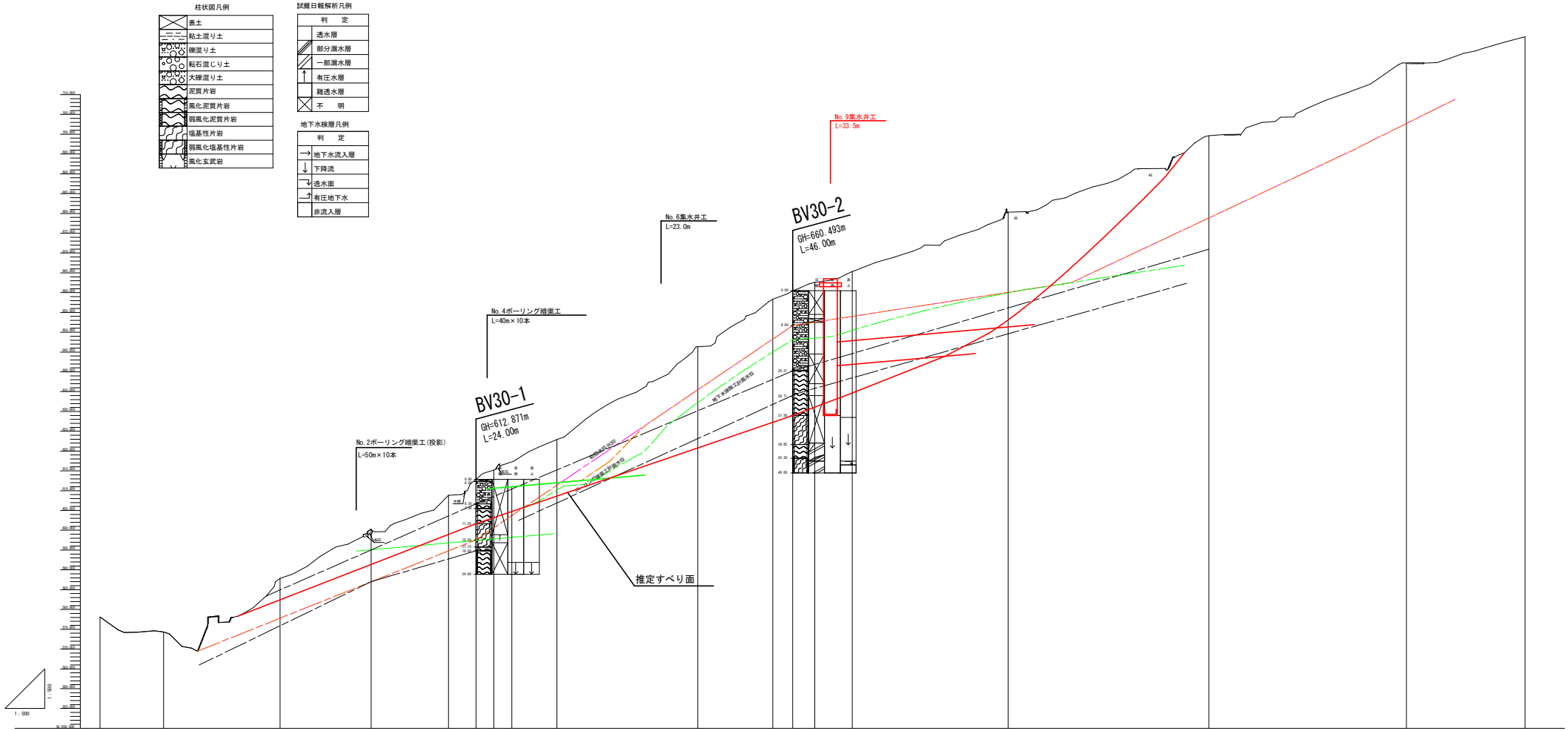

測点	地盤高	追加距離	単距離
B-0	578.014	0.000	0.000
B-16.000	574.304	16.000	16.000
B-45.484	597.962	45.484	29.484
B-68.502	600.284	68.502	23.018
B-88.000	608.810	88.000	19.498
BH30-1	612.071	95.000	7.000
B-99.482	615.187	99.482	4.482
B-115.433	622.997	115.433	15.951
B-151.015	646.355	151.015	35.582
B-169.039	658.318	169.039	18.024
BH30-2	660.292	175.000	5.961
B-180.532	662.599	180.532	5.532
B-190.000	665.318	190.000	9.468
B-229.400	680.322	229.400	39.400
B-260.069	689.407	260.069	30.669
B-330.000	717.344	330.000	40.931
B-360.000	724.612	360.000	30.000

No. 9 集水井工配置図

No. 9集水井位置図

S=1:500

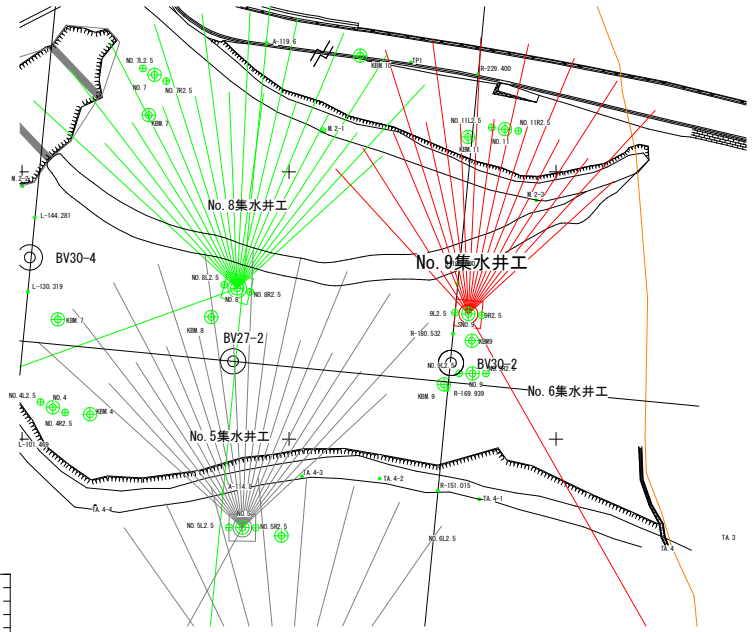

No. 9集水井工土工断面図

S=1:250

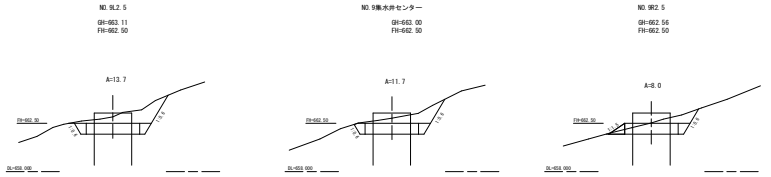

測点	距離（m）	オープンカット（稜質土）			埋め戻し		
		断面 (m^2)	平均 (m^2)	立積 (m^3)	断面 (m^2)	平均 (m^2)	立積 (m^3)
9L+2. 50	0. 00	13. 7			1. 6		
9No. 9集水井センター	2. 50	11. 7	12. 70	31. 75	1. 6	1. 60	4. 00
9R+2. 50	2. 50	8. 0	9. 85	24. 63	1. 6	1. 60	4. 00
合計	5. 00			56. 4			8. 0

集水井掘削土量　$(1/4\times3.142\times3.5^2)\times32.5=312.7\ (m^3)$

	集水井		オープンカット		埋め戻し		
残土処理	312. 7	+	56. 4	−	8. 0	=	361. 1 (m^3)

植生マット　50m2

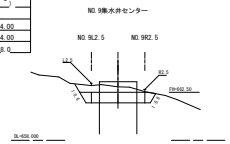

No. 9排水ボーリング工断面図

S=1:200

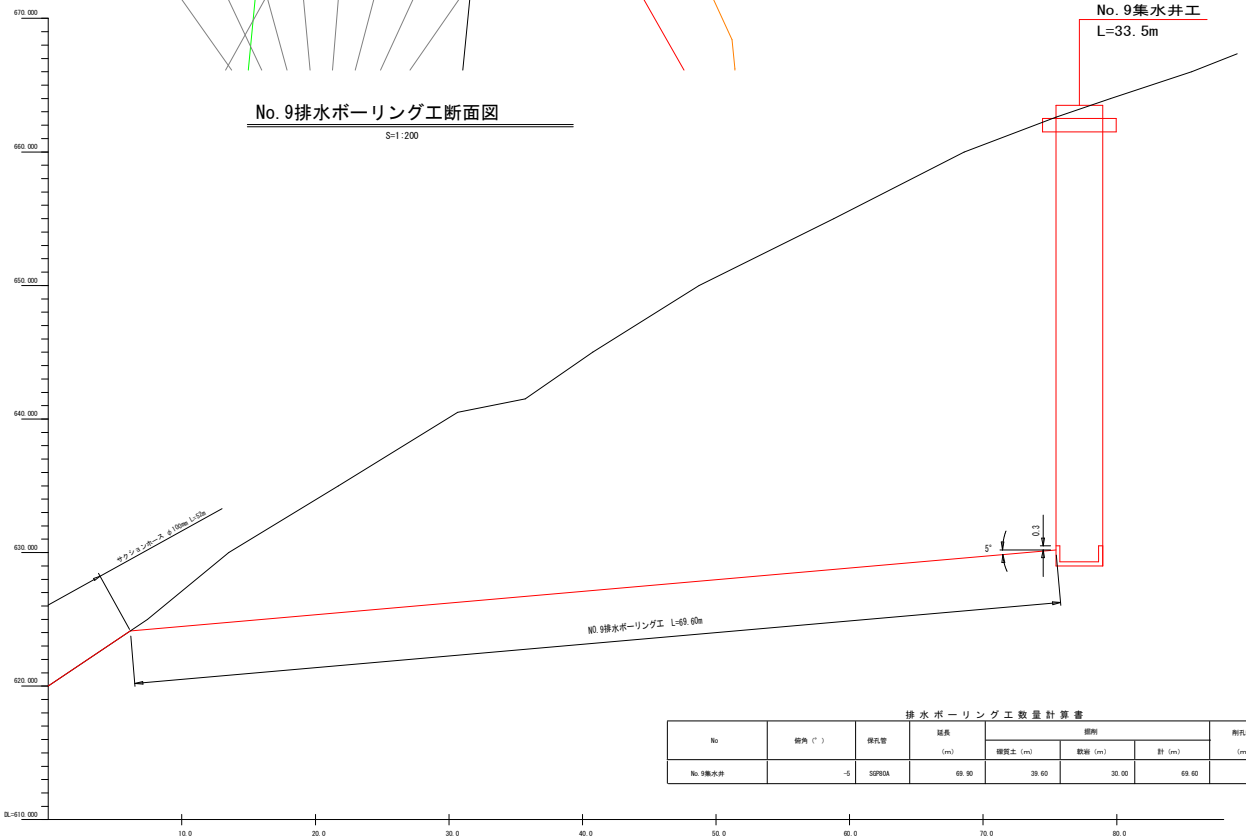

固定コンクリート

S=1:100

平面図

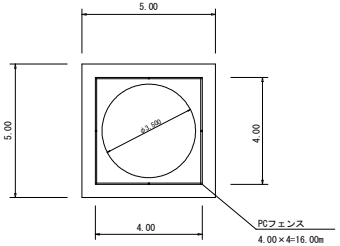

コンクリート

5. 00×5. 00×1. 00＝ 25. 00
−1. 75×1. 75×3. 14×1. 00＝ −9. 62
15. 38m3

型　枠

5. 0×1. 0×4. 0=20. 0m2

静水槽コンクリート

S=1:100

平面図

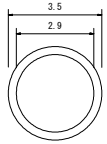

断面図

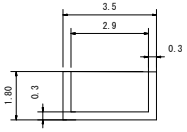

コンクリート

1. 75×1. 75×3. 14×1. 80＝ 17. 31
−1. 45×1. 45×3. 14×1. 50＝ −9. 90
7. 41m3

型　枠

2. 90×3. 14×1. 50＝13. 66m2

排 水 ボ ー リ ン グ 工 数 量 計 算 書

No	俯角（°）	保孔管	延長 (m)	掘削			削孔径 (mm)	保孔管加工挿入長 (m)	備考
				稜質土（m）	軟岩（m）	計（m）			
No. 9集水井	-5	SGP80A	69. 90	39. 60	30. 00	69. 60	115. 0	69. 90	

工事名	R 1吉林 地すべり 吉野川市倉羅2号地 山腹工事		
路線名等	倉羅２号地　地区		
工事箇所	徳島県吉野川市美郷倉羅2号地		
図面名	No. 9集水井工配置図		
縮尺	図示	図面番号	3 / 8
会社名			
事業者名	徳島県東部農林水産局		

No. 9 集水ボーリング工展開図

No. 9集水ボーリング展開図

S=1:200

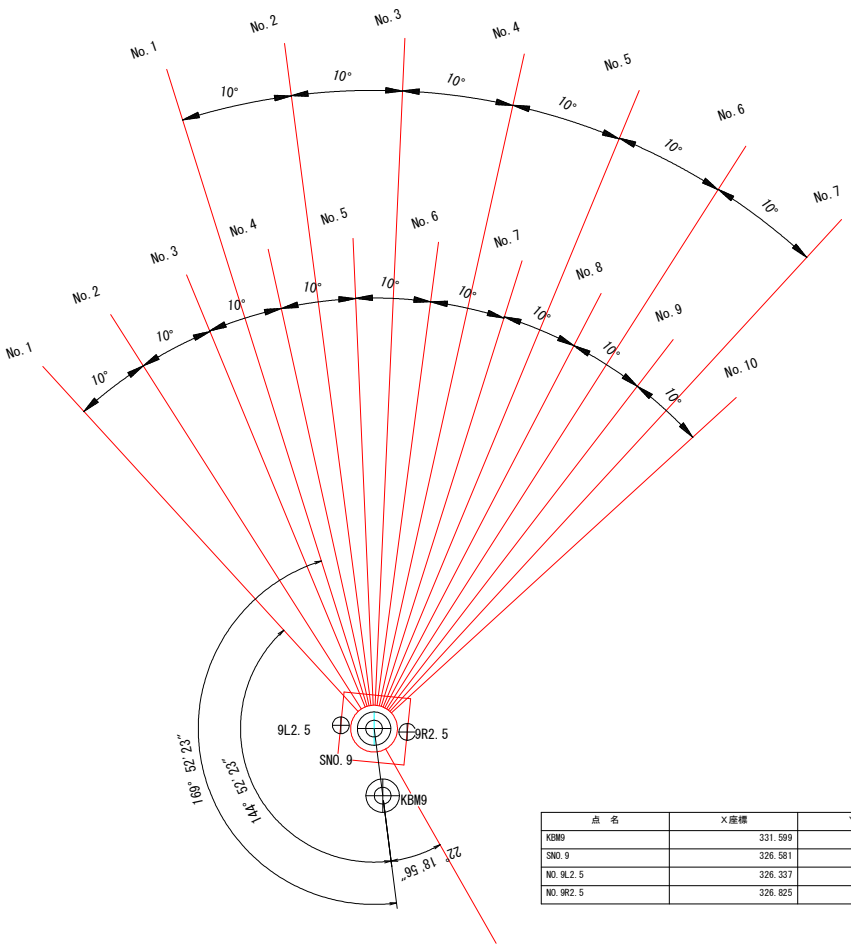

No. 9集水井工断面図

S=1:400

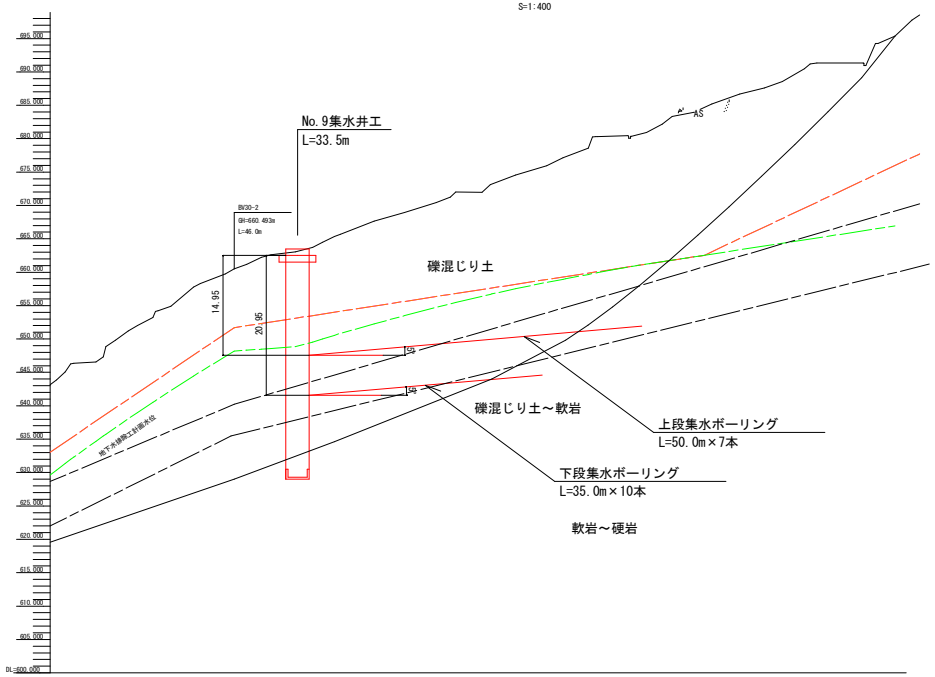

ストレーナ加工模式図

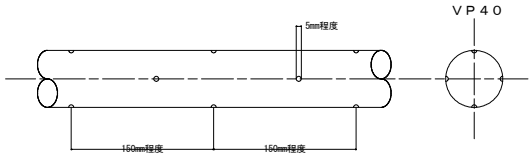

点　名	X座標	Y座標	標　高(鉛天)
KBM9	331.599	379.001	661.918
SNO.9	326.581	379.646	663.146
NO.9L2.5	326.337	382.137	663.114
NO.9R2.5	326.825	377.158	662.737

上段集水ボーリング工

No.	打設深度	仰角（°）	保孔管	延長(m)	掘削			削孔径	保孔管加工挿入	備考
					礫質土(m)	軟岩(m)	計(m)	(mm)	(m)	
No. 1	15. 45	5°	VP40	50. 00	50. 00		50. 00	90	50. 00	
No. 2	15. 45	5°	VP40	50. 00	50. 00		50. 00	90	50. 00	
No. 3	15. 45	5°	VP40	50. 00	50. 00		50. 00	90	50. 00	
No. 4	15. 45	5°	VP40	50. 00	50. 00		50. 00	90	50. 00	
No. 5	15. 45	5°	VP40	50. 00	50. 00		50. 00	90	50. 00	
No. 6	15. 45	5°	VP40	50. 00	50. 00		50. 00	90	50. 00	
No. 7	15. 45	5°	VP40	50. 00	50. 00		50. 00	90	50. 00	
小計				350. 00	350. 00		350. 00		350. 00	

下段集水ボーリング工

No.	打設深度	仰角（°）	保孔管	延長(m)	掘削			削孔径	保孔管加工挿入	備考
					礫質土(m)	軟岩(m)	計(m)	(mm)	(m)	
No. 1	21. 45	5°	VP40	35. 00	17. 50	17. 50	35. 00	90	35. 00	
No. 2	21. 45	5°	VP40	35. 00	17. 50	17. 50	35. 00	90	35. 00	
No. 3	21. 45	5°	VP40	35. 00	17. 50	17. 50	35. 00	90	35. 00	
No. 4	21. 45	5°	VP40	35. 00	17. 50	17. 50	35. 00	90	35. 00	
No. 5	21. 45	5°	VP40	35. 00	17. 50	17. 50	35. 00	90	35. 00	
No. 6	21. 45	5°	VP40	35. 00	17. 50	17. 50	35. 00	90	35. 00	
No. 7	21. 45	5°	VP40	35. 00	17. 50	17. 50	35. 00	90	35. 00	
No. 8	21. 45	5°	VP40	35. 00	17. 50	17. 50	35. 00	90	35. 00	
No. 9	21. 45	5°	VP40	35. 00	17. 50	17. 50	35. 00	90	35. 00	
No. 10	21. 45	5°	VP40	35. 00	17. 50	17. 50	35. 00	90	35. 00	
小計				350. 00	175. 00	175. 00	350. 00		350. 00	

工事名	R1吉林 地すべり 吉野川市倉羅2号地 山腹工事		
路線名等	倉羅2号地　地区		
工事箇所	徳島県吉野川市美郷倉羅2号地		
図面名	No. 9集水ボーリング工展開図		
縮尺	図示	図面番号	4 / 8
会社名			
事業者名	徳島県東部農林水産局		

平 面 図　1/100

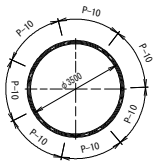

タラップ配置図

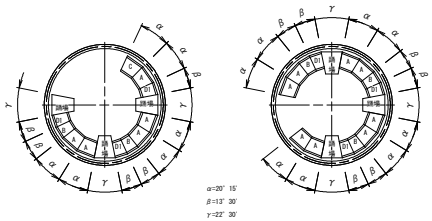

集水孔加工セクション　1/20

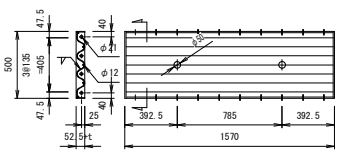

断面図及び側面図　1/100

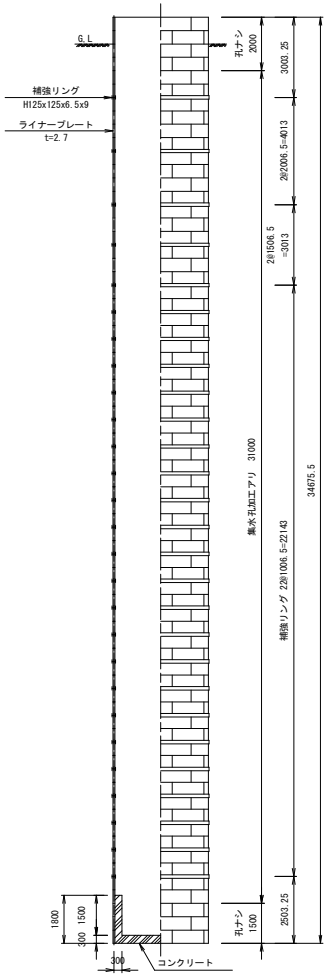

組立展開図　1/100

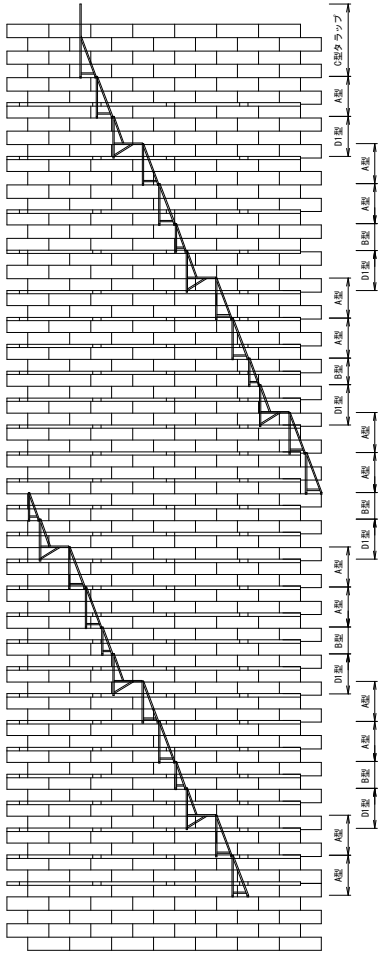

注：補強リングの継手板は、坑内側を標準継手、地山側を波型継手とする。

材料表	φ3500xH3350t=1000				DS-LPW-0183
品　名	サ　イ　ズ	単位質量	数　量	質　量	備　考
	(mm)	(kg)		(kg)	
ライナープレート	P-10　t=2.7	27.1	49	1327.9	めっき品 孔ナシ
ライナープレート	P-10　t=2.7	27.1	434	11761.4	めっき品 φ50 平行12ヶ
組立ボルト	M16x30 (4.6)	0.137	4802	657.9	めっき品
組立ボルト	M16x45 (8.8; リング用含)	0.158	1890	298.6	めっき品
	小　計			14045.8	
補強リング	(L=2747.5x4本) 1リング				
	H125x125x6.5x9x10990	263	27	7101.0	めっき品
波型継手（先締継手1）	PL50x16x164	0.905	108	97.7	めっき品
波型継手（先締継手2）	PL50x16x164	0.905	108	97.7	めっき品
波型継手（後締継手）	PL99x16x328	3.31	108	357.5	めっき品
標準継手	PL125x12x310	3.69	108	398.5	めっき品
継手ボルト（地山側-波型継手）	M20x55 (8.8)	0.286	864	247.1	めっき品
継手ボルト（坑内側-標準継手）	M20x50 (8.8)	0.275	864	237.6	めっき品
	小　計			8537.1	
ＮＴ－Ａ型タラップ	h:1500	35.5	13	461.5	めっき品
ＮＴ－Ｂ型タラップ	h:1000	24.5	5	122.5	めっき品
ＮＴ－Ｃ型タラップ	h:2700	49.6	1	49.6	めっき品
ＮＴ－Ｄ１型タラップ	h:1500（有効長 1000）	55.3	6	331.8	めっき品
取付金具（ＬＰ部）	PL50x9x200	0.717	57	40.9	めっき品
取付間座（ＬＰ部）	40Ax65	0.262	57	14.9	めっき品
取付ボルト（ＬＰ部）	M16x115 (4.6)	0.270	57	15.4	めっき品
取付ボルト（ＬＰ部）	M16x45 (8.8)	0.158	57	9.0	めっき品
取付金具（ＨＲ部）	PL95x60x9x50	0.505	24	12.1	めっき品
取付間座（ＨＲ部）	40Ax124	0.503	24	12.1	めっき品
取付ボルト（ＨＲ部）	M16x175 (4.6)	0.366	24	8.8	めっき品
	小　計			1078.6	
天蓋	φ3650 エキスパンドメタル	466	1	466.0	めっき品
周辺ボルト	M16x70 (4.6)	－	2	－	めっき品
組立ボルト	M16x45 (8.8)	－	6	－	めっき品
合　計				24127.5	kg

工事名	Ｒ１吉林 地すべり 吉野川市倉羅2号地 山腹工事		
路線名等	倉羅2号地　地区		
工事箇所	徳島県吉野川市美郷倉羅2号地		
図面名	No.9集水井工展開図		
縮尺	図示	図面番号	5 / 8
会社名			
事業者名	徳島県東部農林水産局		

ライナープレート・補強リング構造図

ライナープレート 1/15

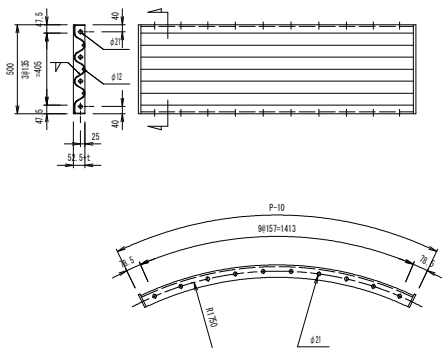

補強リング継手詳細図 1/8

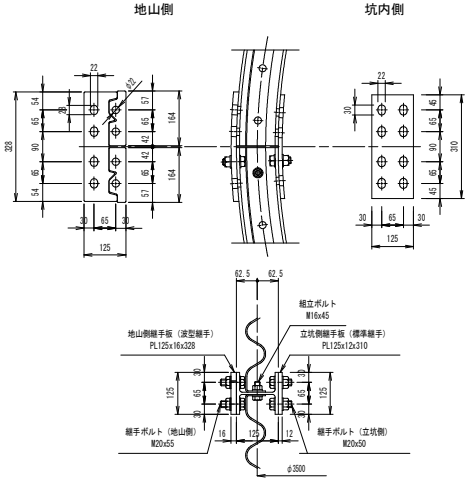

補強リング 1/15

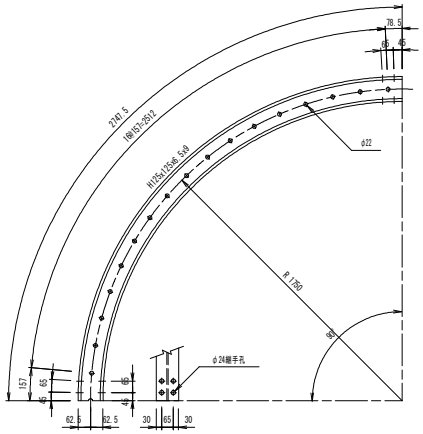

補強リング継手詳細図(H125用) 1/4

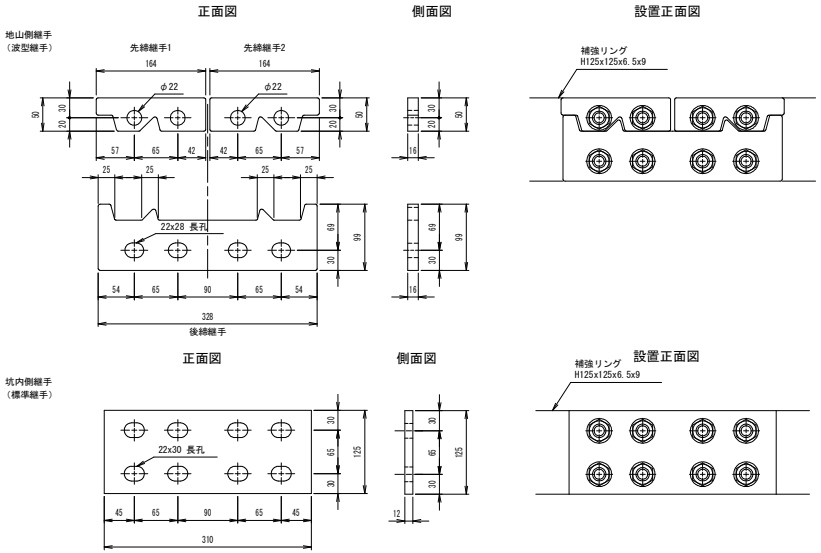

材料表（継手一ヶ所当り）							
品名		サイズ		単位質量	数量	質量	備考
		(mm)		(kg)		(kg)	
波型継手	先締継手 1	SM490	t=16	0.905	1	0.905	めっき(HDZ45)
	先締継手 2	SM490	t=16	0.905	1	0.905	めっき(HDZ45)
	後締継手	SM490	t=16	3.31	1	3.31	めっき(HDZ45)
標準継手		SS400	t=12	3.69	1	3.69	めっき(HDZ45)
継手ボルト（地山側-波型継手）	継手ボルト（地山側）	M20×55(8.8)		0.286	8	2.286	めっき(HDZ35)
継手ボルト（坑内側-標準継手）	継手ボルト（坑内側）	M20×50(8.8)		0.275	8	2.2	めっき(HDZ35)

工事名	R１吉林 地すべり 吉野川市倉羅2号地 山腹工事		
路線名等	倉羅2号地　地区		
工事箇所	徳島県吉野川市美郷倉羅2号地		
図面名	ライナープレート・補強リング構造図		
縮尺	図示	図面番号	6 / 8
会社名			
事業者名	徳島県東部農林水産局		

NT-A型タラップ　1/20

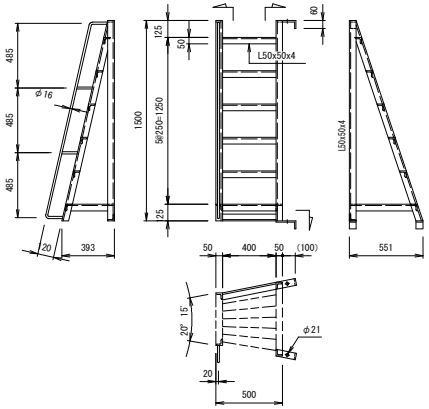

NT-B型タラップ　1/20

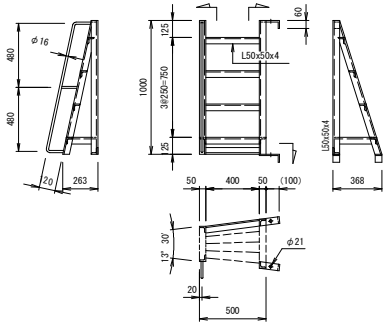

タラップ取付詳細図　1/6

ライナープレート部

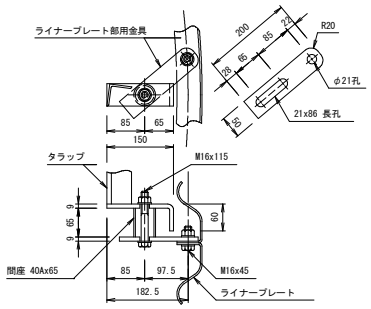

補強リング部

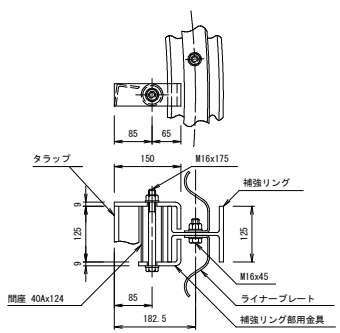

NT-C型タラップ　1/20

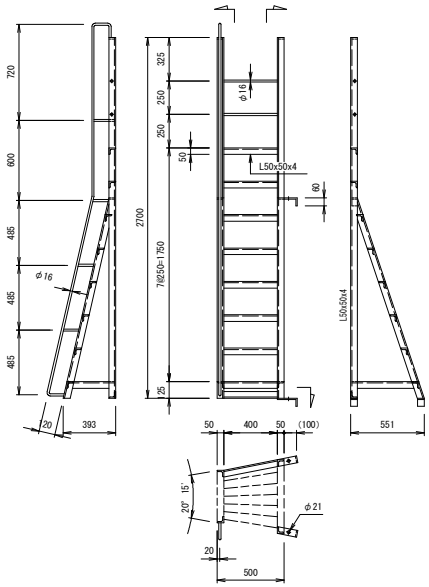

NT-D1型タラップ　1/20

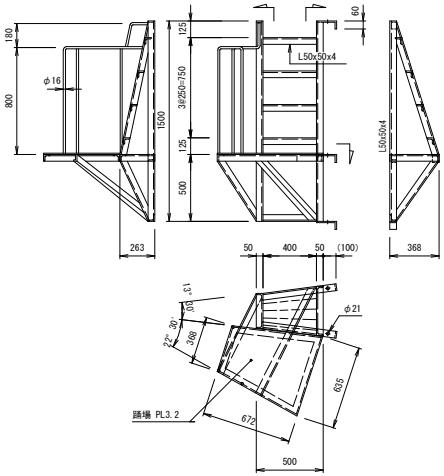

タラップ質量（めっき品）

品名	寸法	単質	NT-A型タラップ 数量	NT-A型タラップ 単質	NT-B型タラップ 数量	NT-B型タラップ 単質	NT-C型タラップ 数量	NT-C型タラップ 単質	NT-D1型タラップ 数量	NT-D1型タラップ 単質
タラップ材	L50x50x4	Kg/m 3.15	m 9587	Kg 30.2	m 6413	Kg 20.2	m 12787	Kg 40.3	m 11879	Kg 37.4
手摺	φ16 丸鋼	Kg/m 1.60	m 1972	Kg 3.2	m 1344	Kg 2.2	m 4521	Kg 7.2	m 3648	Kg 5.8
踊場材	PL3.2 縞鋼板	Kg/m2 27.7	m2 –	Kg –	m2 –	Kg –	m2 –	Kg –	m2 0.3370	Kg 9.3
取付金具	PL150x60x9x50	Kg/ヶ 0.700	ヶ 3	Kg 2.1	ヶ 3	Kg 2.1	ヶ 3	Kg 2.1	ヶ 4	Kg 2.8
				Kg 35.5		Kg 24.5		Kg 49.6		Kg 55.3

ライナープレート部取付材（めっき品）

品名	寸法	単質
取付金具	PL50x9x200	Kg/ヶ 0.717
間　座	40Ax65	Kg/ヶ 0.262
取付ボルト	M16x115	Kg/ヶ 0.270
取付ボルト	M16x 45	Kg/ヶ 0.158
		Kg 1.41

補強リング部取付材（めっき品）

品名	寸法	単質
取付金具	PL95x60x9x50	Kg/ヶ 0.505
間　座	40Ax124	Kg/ヶ 0.503
取付ボルト	M16x175	Kg/ヶ 0.366
		Kg 1.37

工事名	R1吉林 地すべり 吉野川市倉羅2号地 山腹工事		
路線名等	倉羅2号地　地区		
工事箇所	徳島県吉野川市美郷倉羅2号地		
図面名	タラップ構造図		
縮尺	図示	図面番号	7 / 8
会社名			
事業者名	徳島県東部農林水産局		

天蓋構造図

天蓋（2分割） 1/20

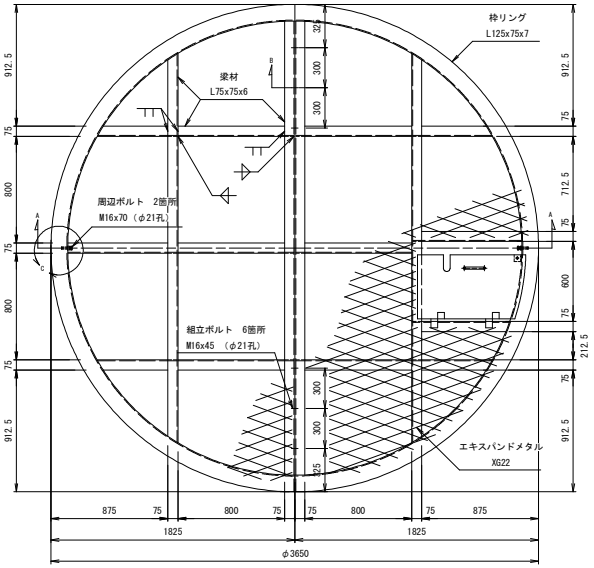

昇降口詳細図 1/10

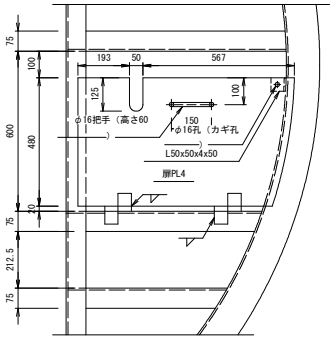

B断面 1/4

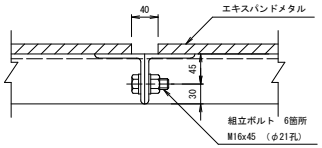

A-A断面 1/20

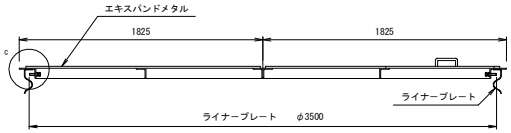

C 部 1/4

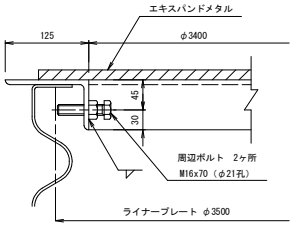

品　名	寸　法	長さ、面積	単位質量	一ヶ当り質量	数量	質量	備　考
	(mm)	(mm) (m2)	(kg/m) (kg/m2)	(kg)		(kg)	
枠リング	L125x75x7	5470	10.90	59.60	2	119.2	めっき品
梁　材	L75x75x6	3400	6.99	23.80	2	47.6	めっき品
梁　材	L75x75x6	2915	6.99	20.40	2	40.8	めっき品
梁　材	L75x75x6	869	6.99	6.07	6	36.4	めっき品
梁　材	L75x75x6	599	6.99	4.19	4	16.8	めっき品
梁　材	L75x75x6	728	6.99	5.09	1	5.1	めっき品
梁　材	L75x75x6	819	6.99	5.72	2	11.4	めっき品
エキスパンドメタル	XG22	4.880	18.90	92.20	1	92.2	めっき品
エキスパンドメタル	XG22	4.328	18.90	81.80	1	81.8	めっき品
扉	PL4			11.90	1	11.9	めっき品
旗丁番	4.5x105x115			0.450	2	0.9	めっき品
把　手	φ16			0.432	1	0.4	めっき品
錠掛金具	L50x50x4			0.158	1	0.2	めっき品
周辺ボルト	M16 (4.6)	70		0.199	2	0.4	めっき品
組立ボルト	M16 (8.8)	45		0.158	6	0.9	めっき品
合　計						466.0	kg

工事名	R１吉林 地すべり 吉野川市倉羅2号地 山腹工事		
路線名等	倉羅2号地　地区		
工事箇所	徳島県吉野川市美郷倉羅2号地		
図面名	天蓋構造図		
縮尺	図示	図面番号	8 / 8
会社名			
事業者名	徳島県東部農林水産局		